Abbundpläne nach Maß

holz-bauplan.de

info@holz-bauplan.de

Gartenhaus 38

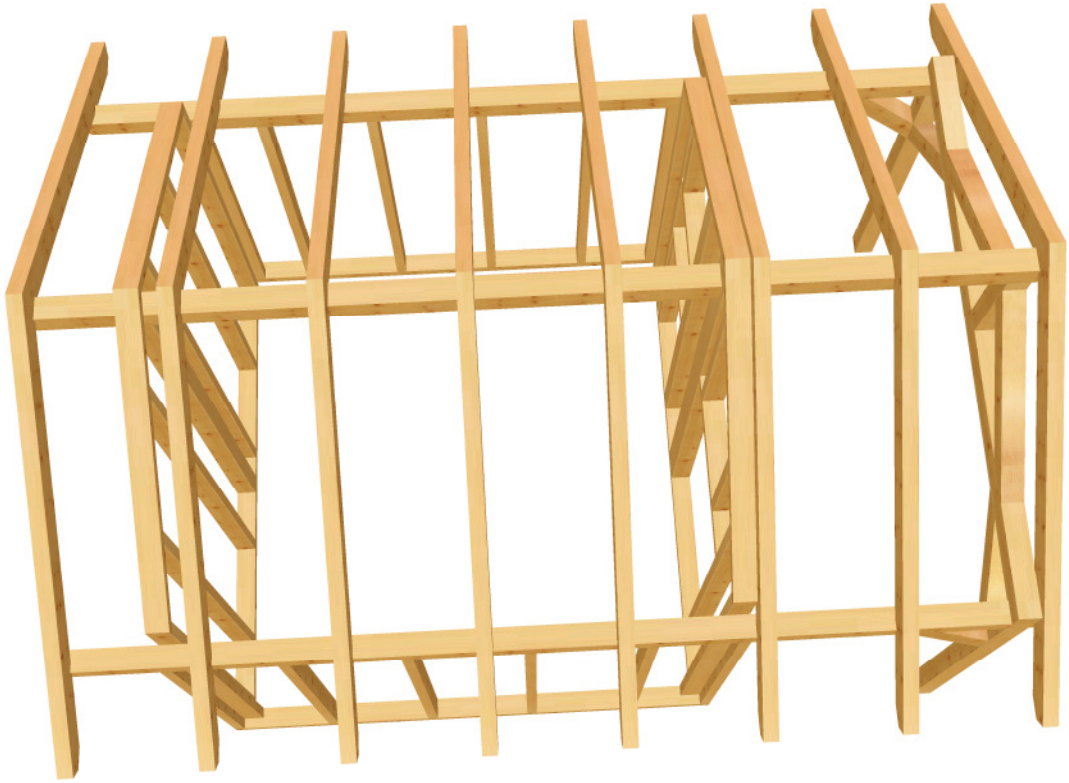

holz-bauplan.de

Gartenhaus 38 M 1:19 DG Fensterplan

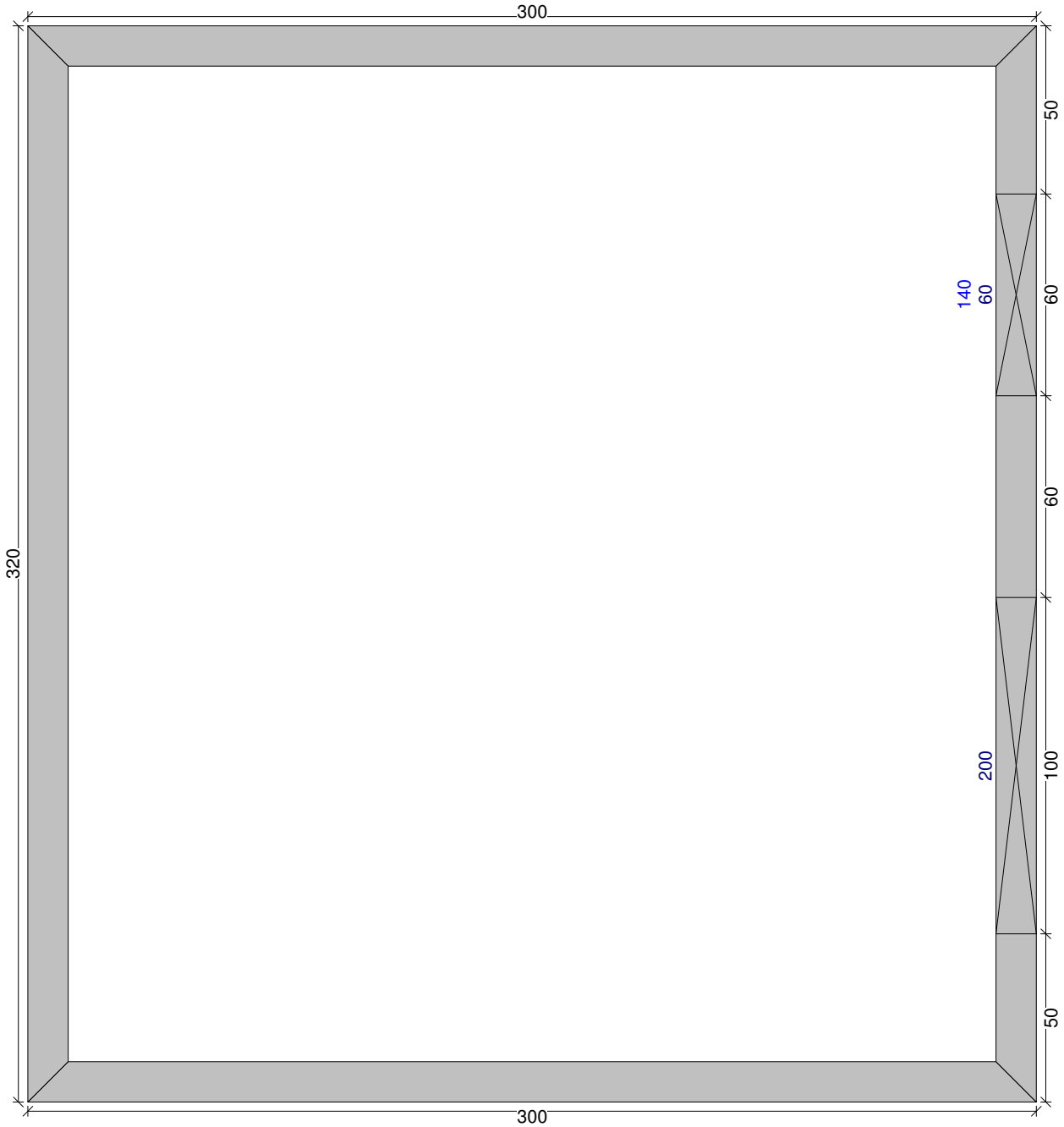

holz-bauplan.de

Gartenhaus 38 M 1:23 DG Wändeplan

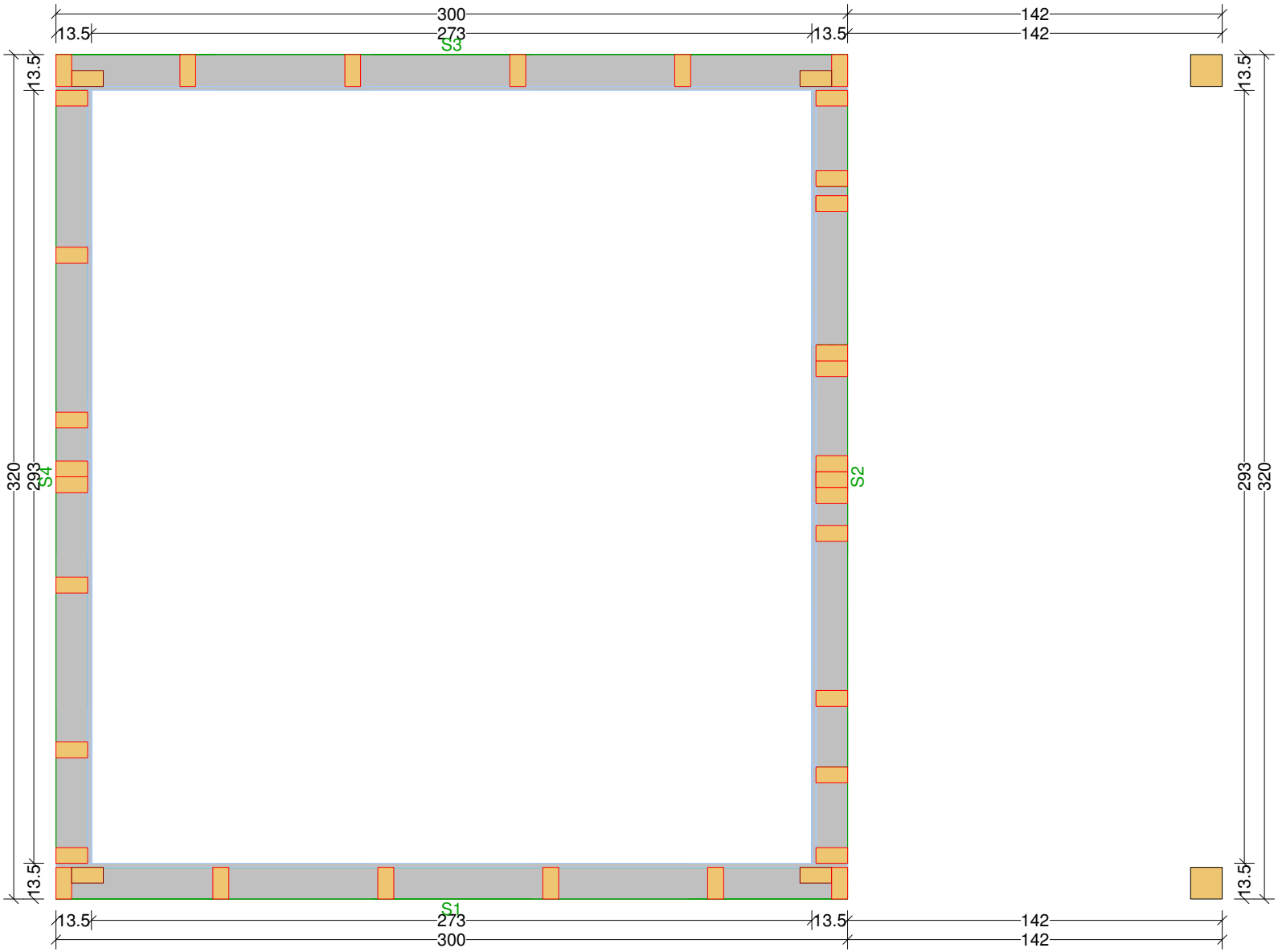

Gartenhaus 38 M 1:27 DG Draufsicht Dachfläche-1 <4> 30.1579031° <Wand-1>

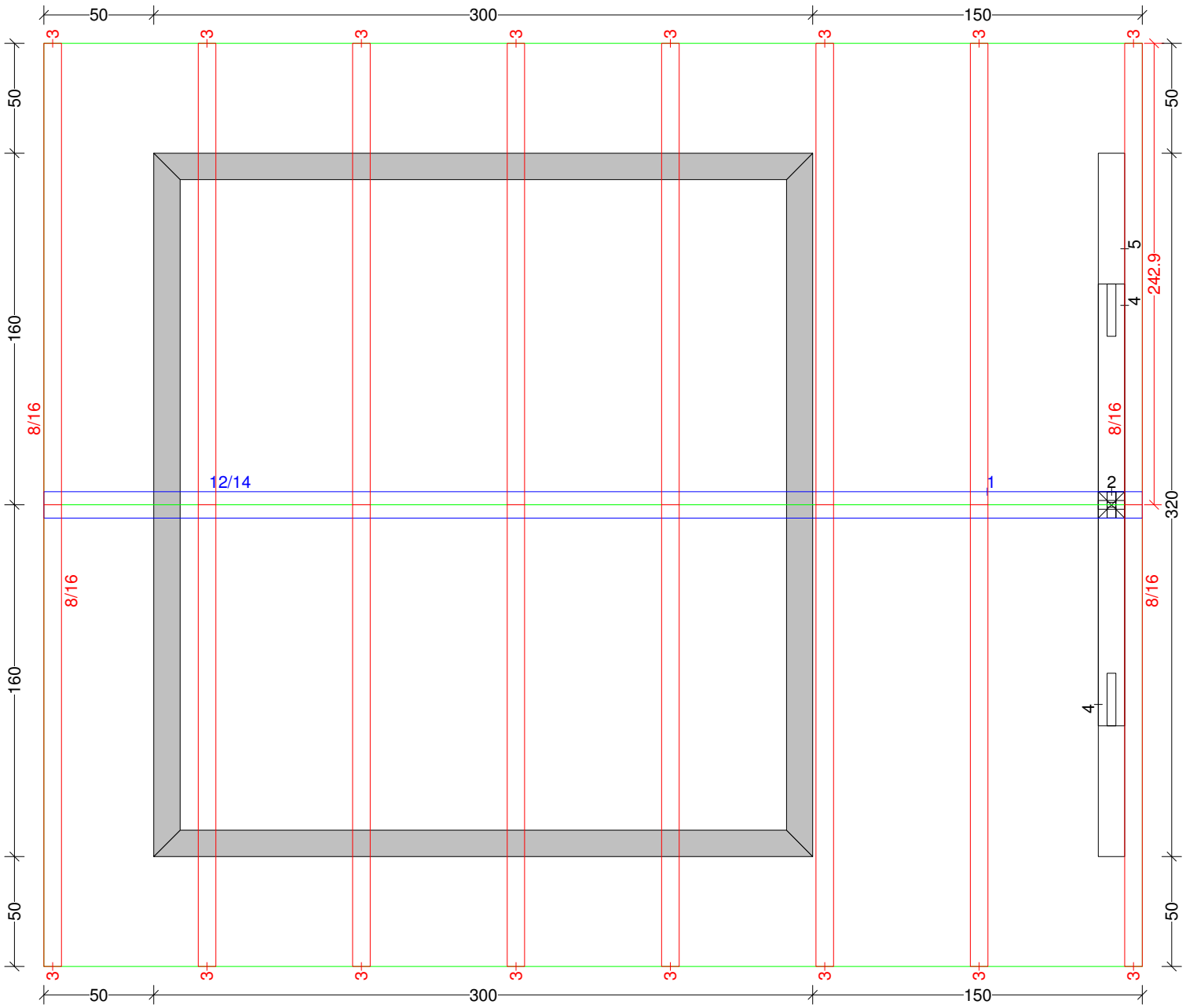

Gartenhaus 38 M 1:21 Balkenquerschnitt

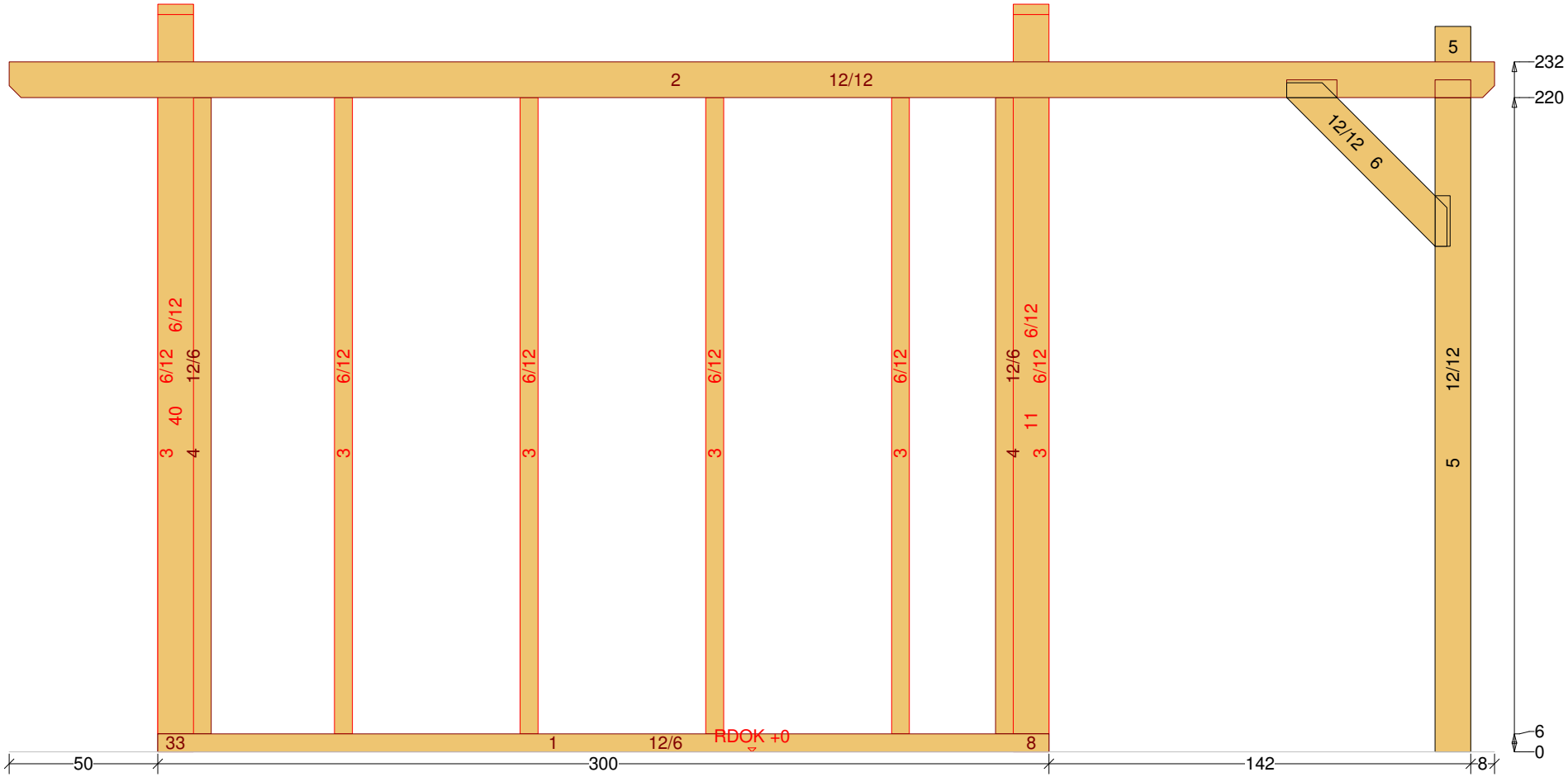

Gartenhaus 38 M 1:24 Balkenquerschnitt

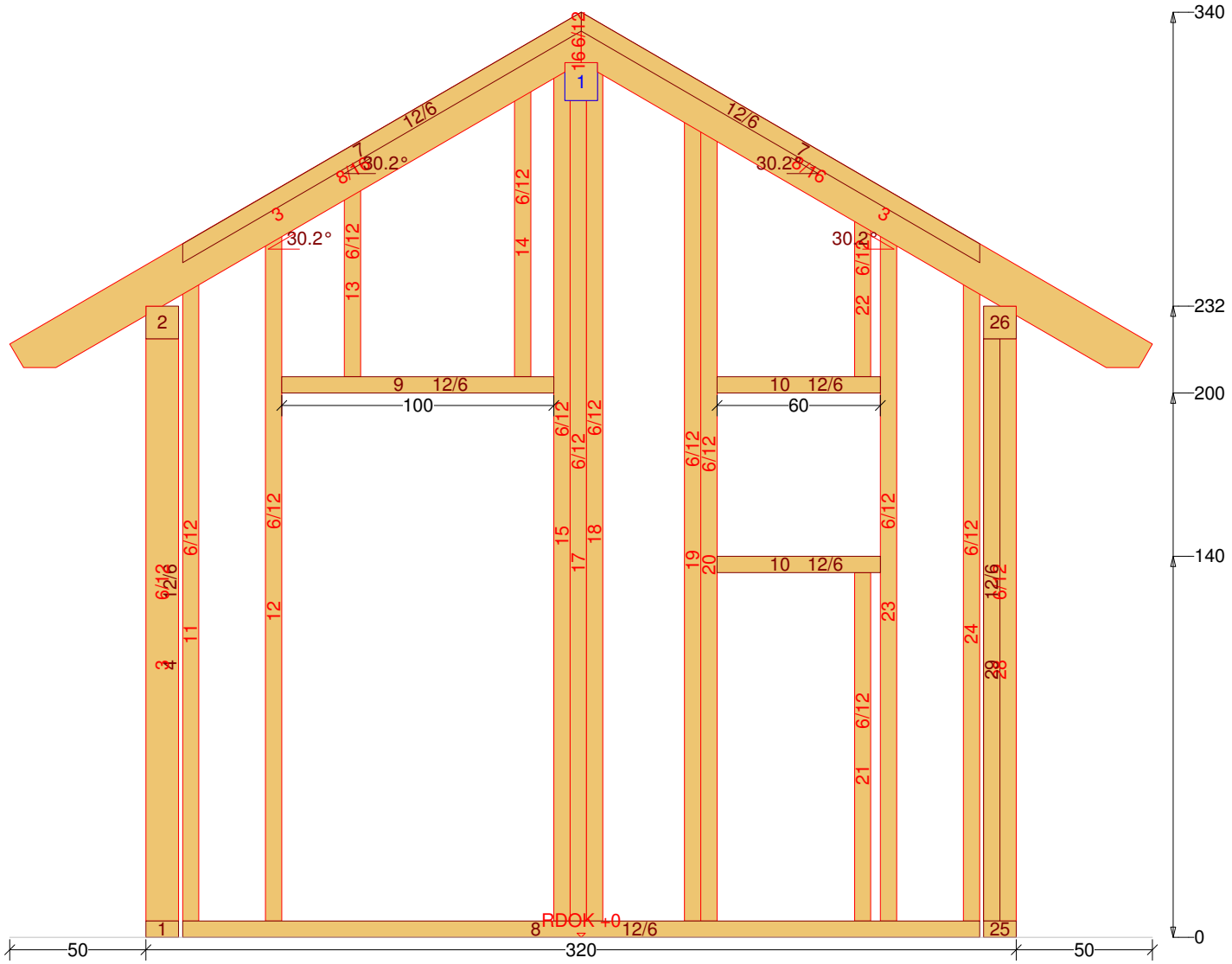

Gartenhaus 38 M 1:24 Balkenquerschnitt

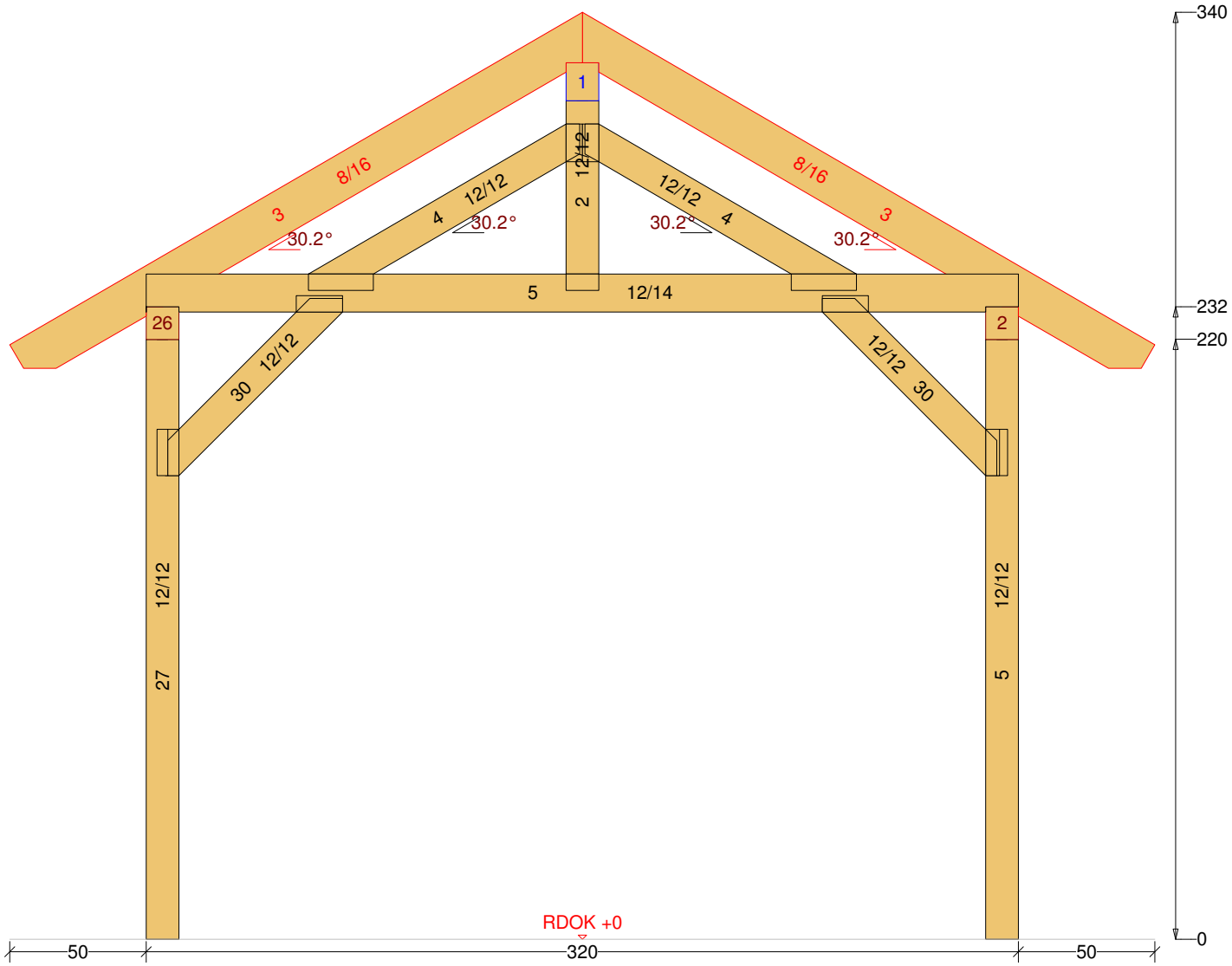

holz-bauplan.de

Gartenhaus 38 M 1:26 DG 3D-Ansicht

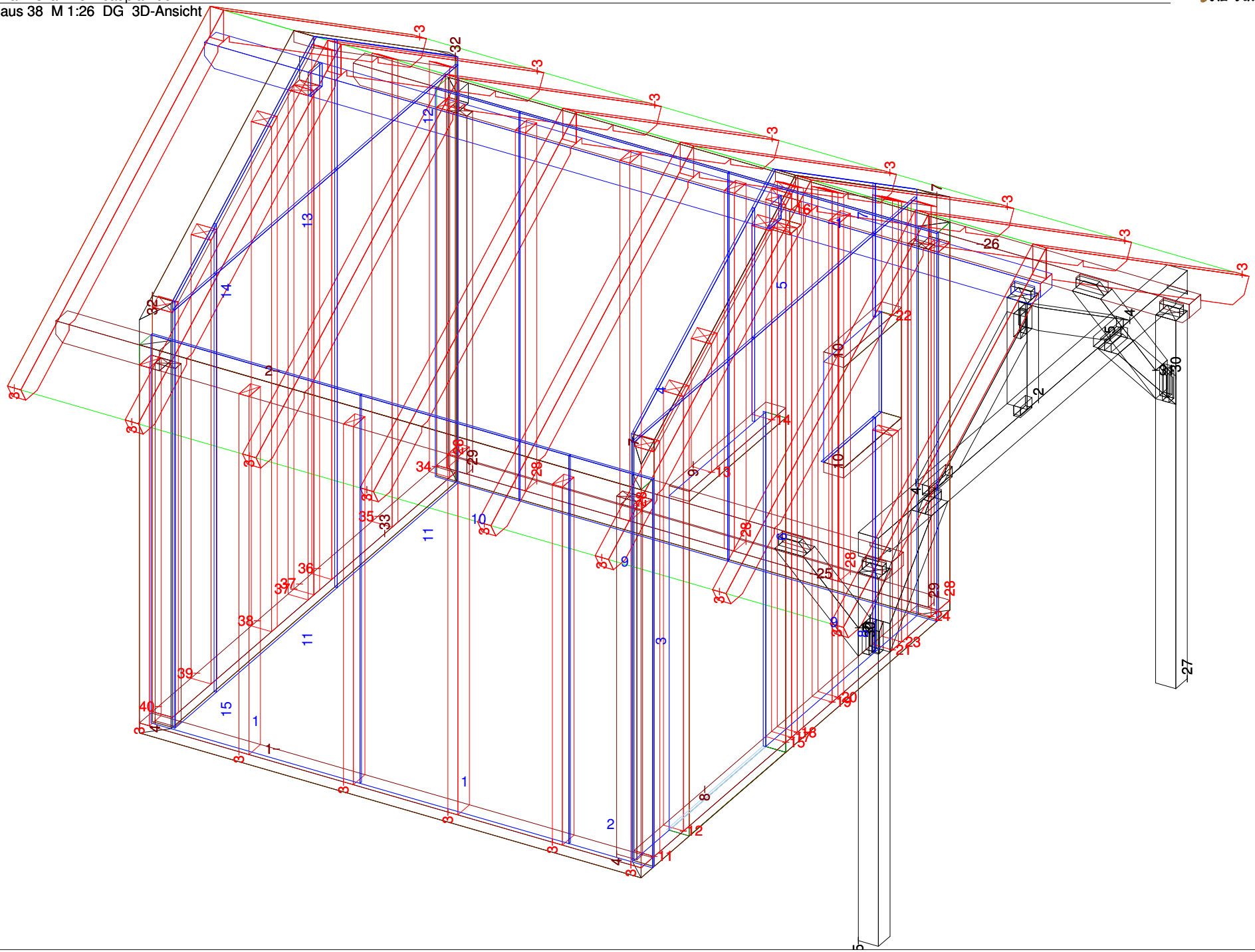

holz-bauplan.de

Gartenhaus 38 M 1:26 DG 3D-Ansicht

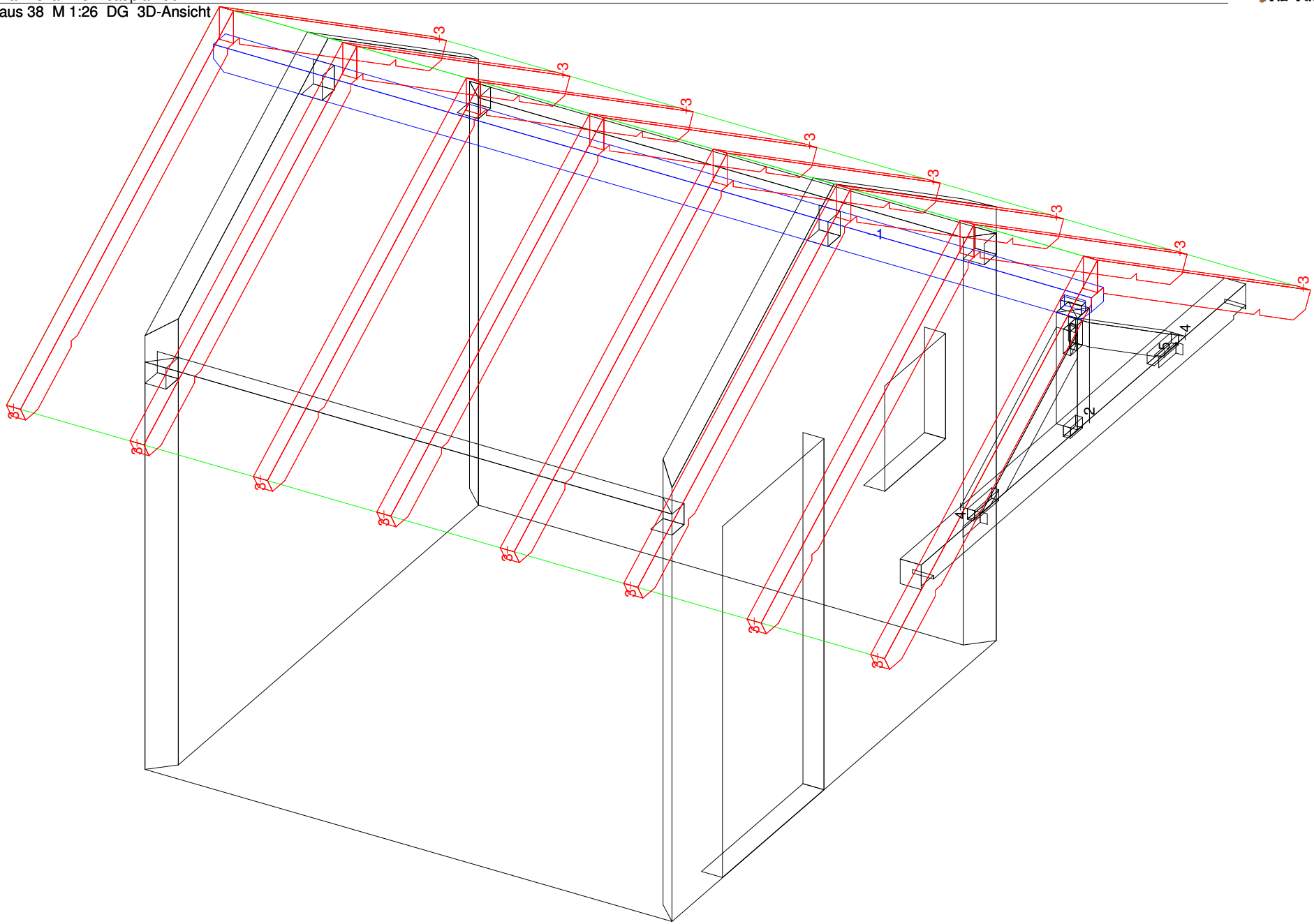

holz-bauplan.de

Gartenhaus 38 M 1:26 DG 3D-Ansicht

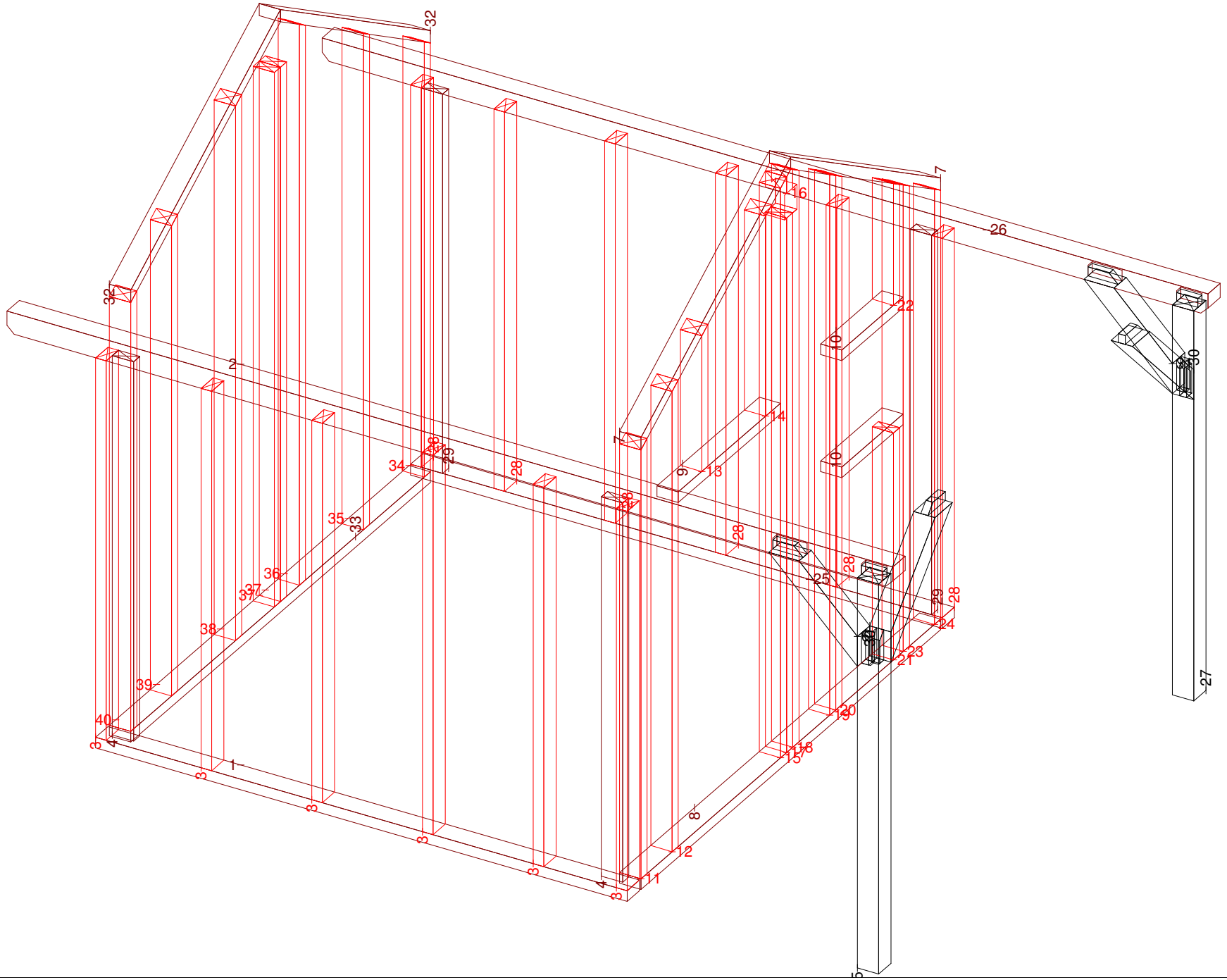

Gartenhaus 38 M 1:26 DG 3D-Ansicht

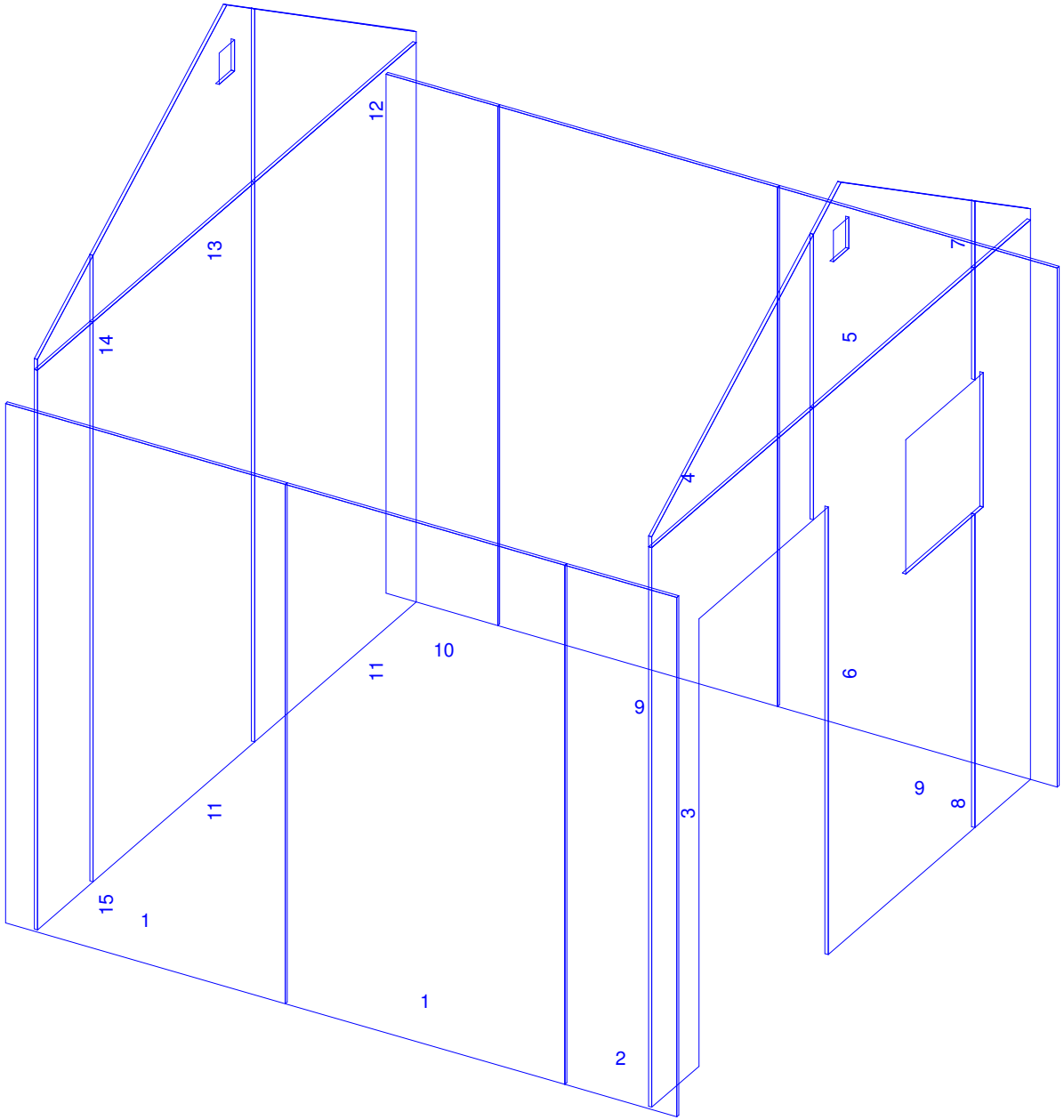
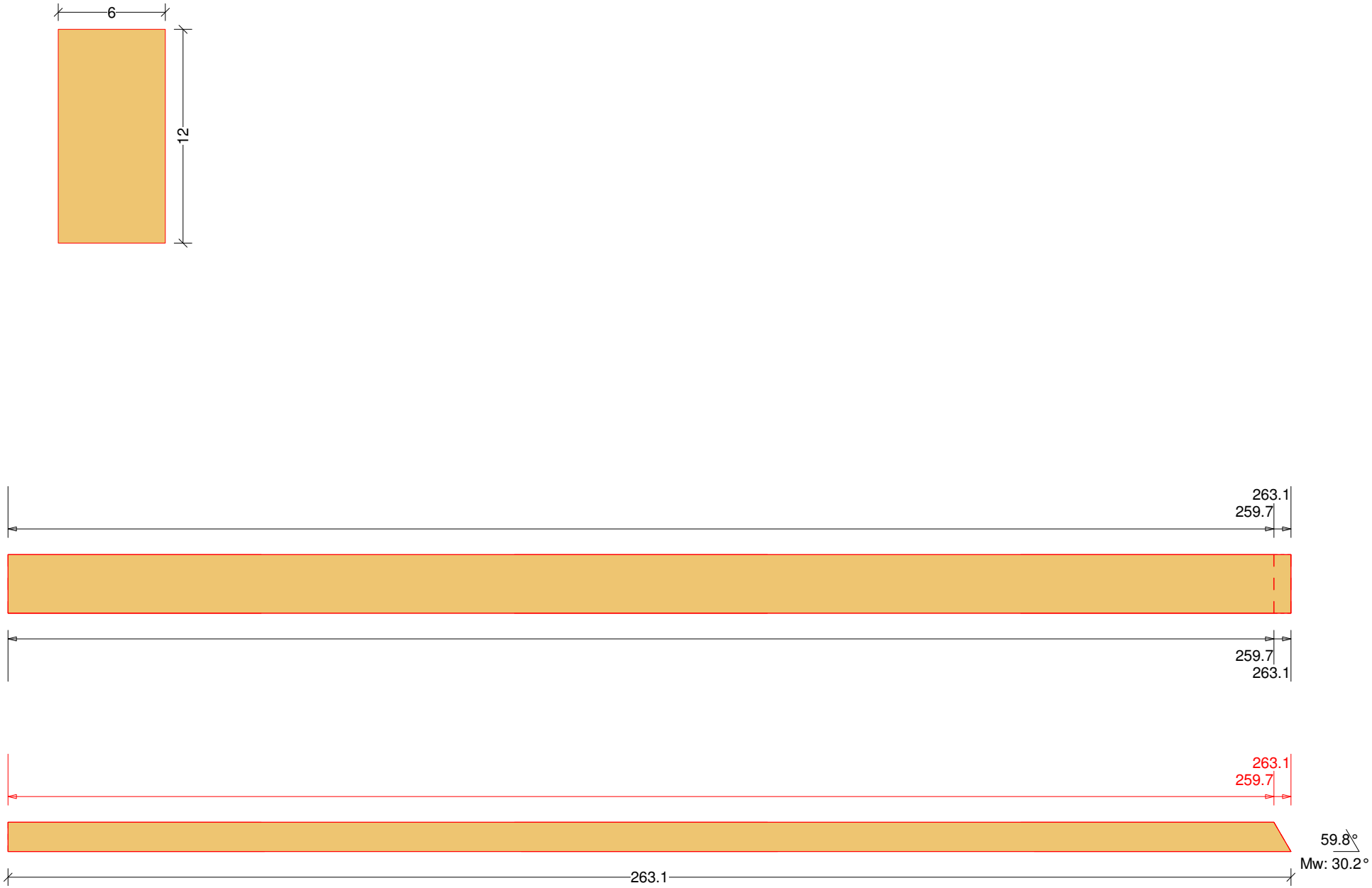
Gartenhaus 38 M 1:11 Ständer Nr: 12 Anzahl: 1 NH 90° 6/12 Länge: 263.1